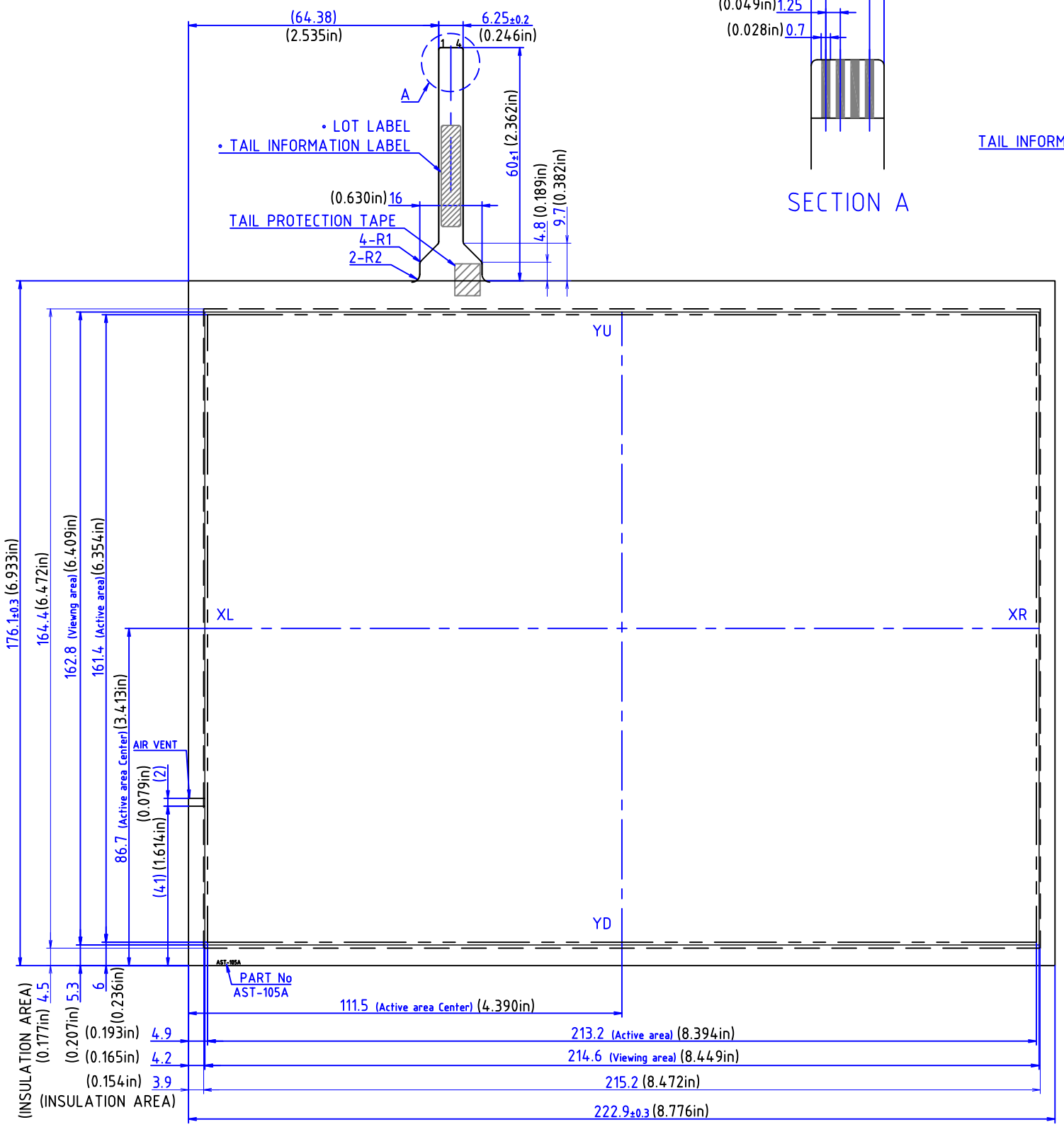

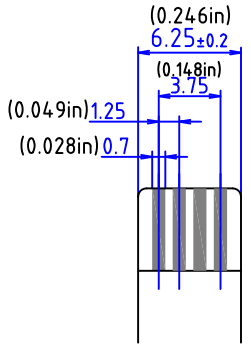

SECTION A

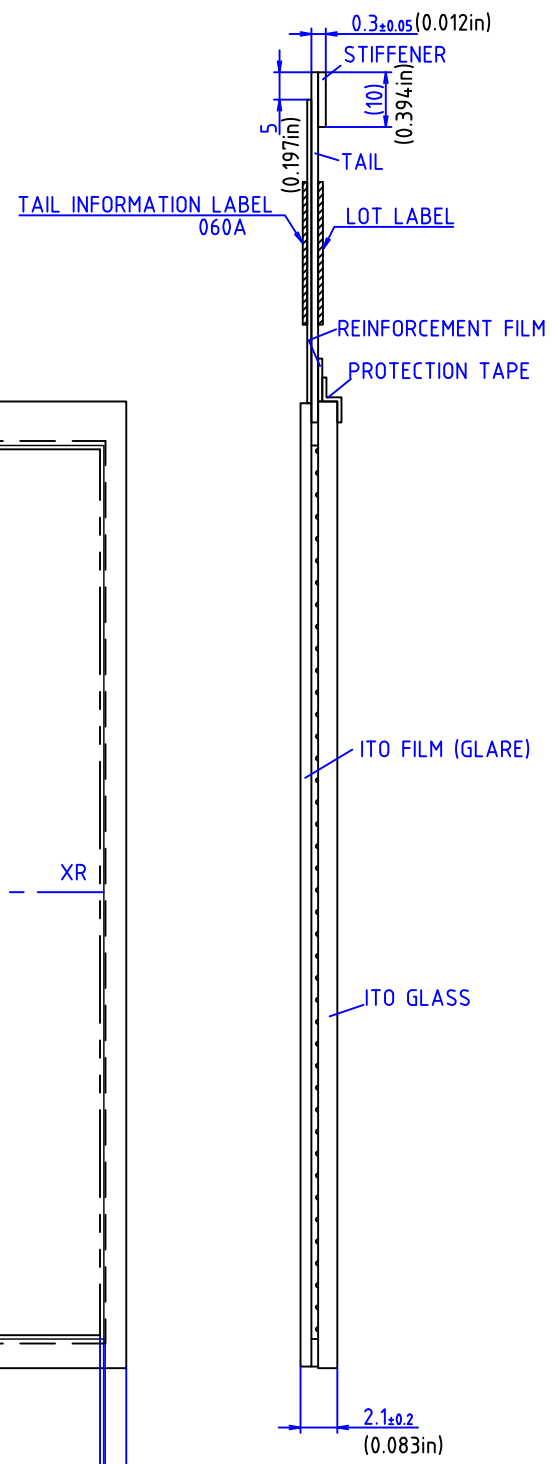

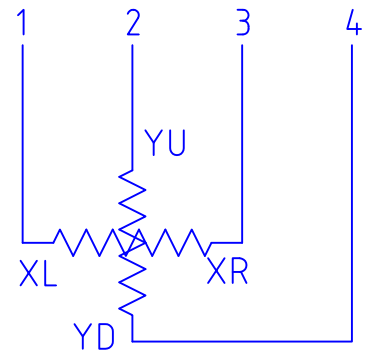

PIN ASSIGNMENT

受 領 印
年 月 日

PART No.	DATE
AST-105A060A	July 9, 2007
TYPE	
STANDARD TOUCHSCREEN DIMENSIONAL DRAWING	DMC Co., Ltd.